Condens

Thema Condens
ThemaPlus Condens
Thema AS Condens

Saunier Duval

Chaudières murales
gaz condensation

"Une gamme rapide à installer : le confort pour moi aussi !"

nouvelle gamme

Nouvelle gamme Thema condensation : le confort pour moi aussi !

Découvrez la nouvelle gamme Thema condensation, conçue pour faciliter la pose grâce à ses dimensions ultra-compactes, ses kits de raccordement et sa large gamme d'accessoires.

Avec ses modèles chauffage seul avec ou sans ballon échangeur, instantanée et micro-acumulation, cette nouvelle gamme vous permettra d'apporter à vos clients, un confort sur-mesure en toute discrétion.

SOMMAIRE

De nombreux avantages	3
La ThemaPlus Condens et Thema AS Condens	4
La condensation haute performance	7
Les atouts de la régulation Saunier Duval	8
Moduzone, Genia Hybrid et HelioSet	9
Installation, mise en service et maintenance	10
Le cahier technique	12
Les services et avantages Saunier Duval	16

- Confort et économies
- Facilité et flexibilité d'installation
- Totale accessibilité par l'avant en maintenance

De nombreux avantages pour vous et vos clients

Pour vous

Facilité d'installation
- Intégration facile grâce à ses dimensions compactes (740 x 418 x 344 mm)
- Nouvel emballage 100% carton plus facile et rapide à ouvrir, et plus simple à éliminer
- Gabarit avec explications détaillées pour l'installation de la chaudière et de sa plaque
- Nouvelle barrette de fixation murale pour un accrochage guidé même sans visibilité
- Légère (moins de 40 kg) pour un accrochage au mur plus facile
- Nouveau boîtier électrique pour des raccordements plus simples

Flexibilité d'installation
- Gamme de ventouses complète avec coudes à 15°, 23°, 45° et 90°
- Nouveaux kits de remplacement pour de larges possibilités de remplacement
- Large gamme d'accessoires : nouveau EXACONTROL E7R, nouvelle sonde extérieure radio photovoltaïque
- Plage de modulation large : de 5 à 18 kW ou de 6 à 25 kW
- Nouveau vase d'expansion de 8 litres pour s'adapter au plus grand nombre d'applications

Maintenance facilitée
- Accès très rapide à tous les composants par l'avant
- Qualité des composants pour vous garantir un maximum de fiabilité et un minimum d'interventions
- Accès complet au bouquet de services Saunier Duval

Pour vos clients

Plus d'économies
- Excellent rendement de la gamme Thema condensation (jusqu'à 109,2% de rendement utile à charge partielle (30%)) pour de réelles économies de gaz et un allégement des factures de chauffage (de 15 à 30% d'économies par rapport à une chaudière traditionnelle)

Confort sanitaire sur-mesure
- Thema Condens, un débit sanitaire élevé : jusqu'à 14,6 litres / min en instantané
- ThemaPlus Condens pour la stabilité de la température grâce au système Microfast® (3* norme EN 13203)
- Thema AS Condens avec ballon échangeur pour les plus grands besoins

Discrétion au rendez-vous
- Niveau sonore réduit : 37,6 dB(A) à puissance minimale 5 kW pour le modèle F 25
- Design élégant et dimensions ultra-compactes (740 x 418 x 344 mm) pour une intégration presque invisible entre les meubles de cuisine

Ergonomie maximale
- Simplicité maximale grâce à l'interface intuitive Saunier Duval « 1 touche = 1 fonction »
- Écran large LCD (avec rétro-éclairage pour ThemaPlus Condens) pour un affichage complet des informations
- Nouveau programmateur d'ambiance avec EXACONTROL E7R pour plus de simplicité

Plus de confort chauffage et de fiabilité
- Puissance minimale basse pour s'adapter aux logements nécessitant une faible puissance chauffage : réduction du nombre d'allumages / extinctions donc moins d'usure des composants
- Entièrement conçue et fabriquée par Saunier Duval à Nantes

GRENELLE ENVIRONNEMENT ENGAGEMENTS ÉCO-PRÊT 0%

Éligible à l'ÉCO-PRÊT à taux 0% dans le cadre du Grenelle de l'Environnement

Crédit d'impôt* 15%

* Selon la loi de finances 2010

Rendement chauffage CONDENSATION Selon la RT2005

FABRIQUÉ À NANTES

Gaz de France Dolcevita
Une marque de GDF SUEZ

ThemaPlus Condens, la vraie micro-accumulation

ThemaPlus Condens est conçue pour apporter un grand confort et un débit sanitaires maximum (jusqu'à 14,6 litres / min pour le modèle F 30), tout en consommant un minimum d'énergie (puissance minimale de 5 kW pour le modèle F 25). Elle est équipée du système exclusif Microfast®, brevet Saunier Duval. Un mini-ballon de stockage de 3 litres, la micro-accumulation, permet d'obtenir de l'eau chaude immédiatement dès l'ouverture du robinet et à température stable, même en cas de variation de débit.
Le mini-ballon est maintenu en température avec une résistance électrique de 25 W.
La chaudière ne se rallume pas entre deux puisages, économisant du gaz.

Selon la norme EN 13203

Pour un modèle F 30

Ses atouts

- **De l'eau chaude tout de suite**, sans temps d'attente ni gaspillage d'eau froide, contrairement à une chaudière traditionnelle
- **Parfaite stabilité de la température de l'eau chaude,** même lors de sollicitations simultanées (douche + évier par exemple), grâce au concept exclusif Microfast®. Cette stabilité est garantie même en cas de changement de débit ou de puisage long
- **Silencieuse,** seulement 37,6 dB(A) à Pmin 5 kW. Grâce à son nouveau silencieux et à son système Microfast® qui ne nécessite pas d'allumage de la chaudière entre deux puisages
- **Dimensions compactes** permettant une intégration facile
- **Entretien facilité** grâce à une grande accessibilité aux composants par l'avant

Comment ça marche ?

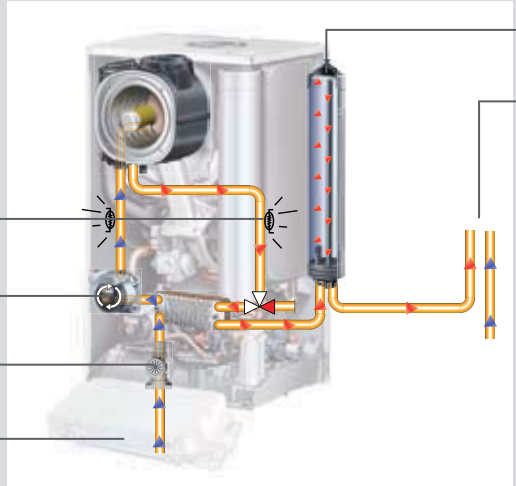

Les 2 capteurs de température, le détecteur de débit et le système de gestion électronique Saunier Duval permettent de moduler la puissance de la chaudière pour une grande stabilité de la température d'eau chaude.

La micro-accumulation fournit immédiatement une eau chaude et sert de tampon pour garantir une stabilité parfaite de la température de l'eau chaude.

Les atouts de Microfast® comparés au système d'échangeur à plaques surdimensionné

Atteinte plus rapide de la température de consigne au premier puisage

Lors du premier puisage, grâce au système Microfast® et à sa résistance électrique de 25 W, l'eau est tout de suite à la température de consigne. Lorsque la chaudière se met en marche, l'écart maximal est de 2 °C.
Avec un système à échangeur à plaques surdimensionné, la température de stockage n'est pas nécessairement à la température de consigne. Lorsque la chaudière se met en marche, l'écart peut aller jusqu'à 15 °C.

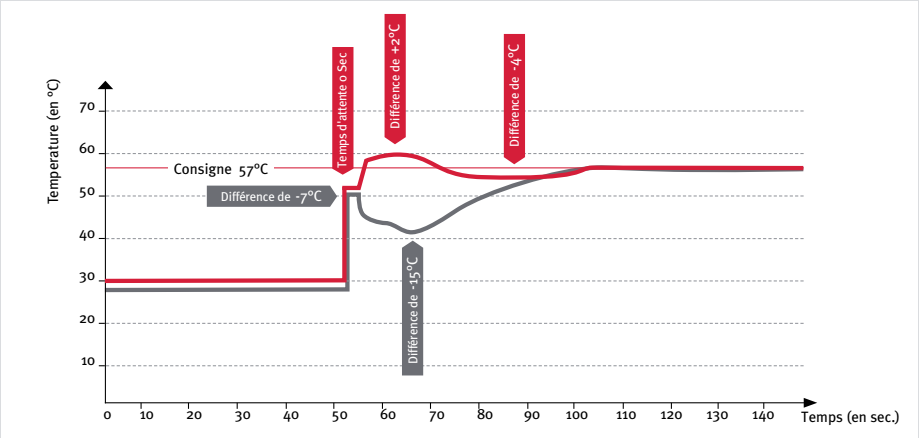

Meilleure stabilité en cas de changement de débit

En cas de changement de débit de 7 à 3 l / min, Microfast® apporte une meilleure stabilité de la température. L'écart est au maximum de 2 °C. Avec un système à échangeur à plaques surdimensionné, les écarts sont de +10° et - 5 °C par rapport à la température de consigne.

ThemaPlus Condens
Appareil échangeur à plaques surdimensionné

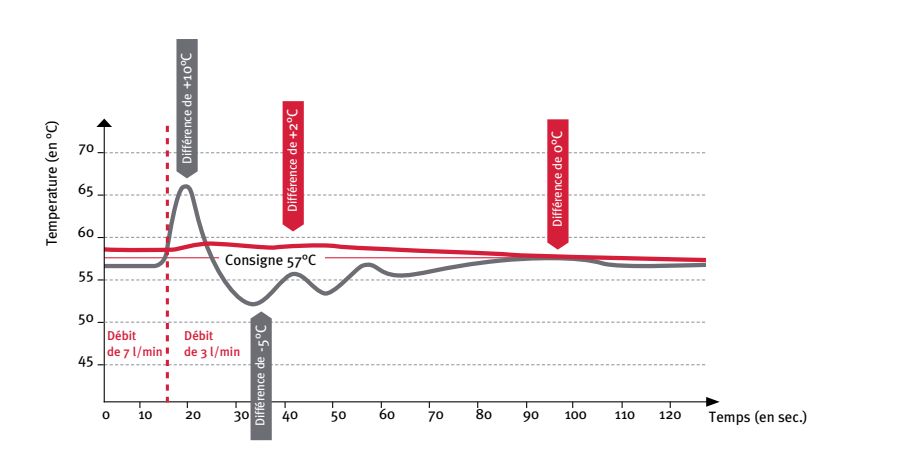

Mesures effectuées en laboratoire : Saunier Duval Nantes

Thema Condens : la chaudière instantanée pour un confort immédiat

Thema Condens met le confort à la portée de tous. Elle est conçue pour consommer un minimum d'énergie (Pmin à 5 kW) et respecter l'environnement : 109,2 % de rendement utile à charge partielle (30 %).

Confort Sanitaire ★★
Selon la norme EN 13203

4 | X 1 | X 1
Pour un modèle F 30

Ses atouts

- **Confort généreux** grâce à de l'eau chaude en continu : 14,6 litres / min pour le modèle F 30 (selon la norme EN 13203)
- **Grande stabilité de la température de l'eau chaude** grâce aux 2 capteurs de température, au détecteur de débit et au système de gestion électronique Saunier Duval
- **Dimensions compactes** permettant une intégration facile même dans les espaces réduits
- **Silence exemplaire** seulement 37,6 dB(A) à puissance minimale
- **Entretien facilité** grâce à une grande accessibilité aux composants par l'avant

Thema AS Condens, la solution sur-mesure

Thema AS Condens couvre un large éventail de besoins dans la maison. C'est la solution deux en un : installée seule, elle assure le chauffage de votre logement ; associée à un ballon échangeur, elle produit de l'eau chaude en grande quantité. Ses modèles 12 et 25 kW sont conçus pour consommer un mimum d'énergie (Pmin de 3,9 kW pour le modèle F AS 12) et respecter l'environnement (jusqu'à 109,2 % de rendement utile à charge partielle (30 %)). Elle offre une grande qualité de confort sanitaire et de chauffage sur-mesure.

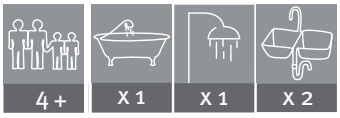

Pour un modèle F 25 + SDE 150

Ses atouts

- **Entièrement pré-équipée** pour le raccordement à un ballon échangeur : pas d'élément à monter ou démonter
- **Plaque de raccordement standard.** Elle se connecte rapidement au ballon en utilisant la même connexion eau chaude / froide que les modèles mixtes
- **Liberté totale d'installation du ballon** par rapport à la chaudière
- **2 gammes de ballons échangeur Saunier Duval :** acier ou cuivre, de 75 à 150 litres
- **Réglage de la température d'eau chaude sanitaire au niveau de la chaudière** (avec ballon équipé d'un capteur de température)
- **Idéale pour les familles nombreuses**
- **Pensée pour les solutions solaires**

Les ballons Saunier Duval SDE

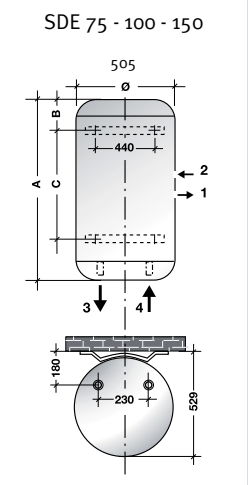

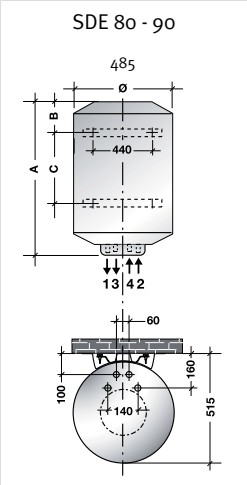

1 • Retour eau de réchauffage
2 • Entrée eau de réchauffage
3 • Départ eau chaude
4 • Entrée eau froide

Les ballons acier

		SDE 75	SDE 100	SDE 150
A	en mm	775	908	1241
B	en mm	158	301	444
C	en mm	320	320	500

Les ballons cuivre

		SDE 80	SDE 120
A	en mm	858	1158
B	en mm	105	105
C	en mm	570	870

Caractéristiques générales ballons		SDE 75	SDE 100	SDE 150	SDE 80	SDE 120
Références		08628600	08628700	08628800	09684800	09685000
Matière		Acier	Acier	Acier	Cuivre	Cuivre
Capacité du ballon	en l	75	100	150	80	120
Débit spécifique (Δt 30 °C selon la norme EN13203)*	en l / min	13,2	14,8	20,4	17,7	22,3
Temps de réchauffage moyen	en min	27	36	48	15	23
Pression maximale d'alimentation	en bar	5,25	5,25	5,25	5,25	5,25
Poids net	en kg	42	49	63	36	47

* avec un modèle Thema AS Condens 25 kW

La condensation haute performance

Grâce à l'optimisation de la combustion avec son brûleur à pré-mélange, la nouvelle gamme Thema condensation module sur des plages très basses (5 kW à Pmin pour le modèle F 25 et 6 kW à Pmin pour le modèle F 30) et très larges (30 à 100 %). Ainsi, en favorisant le fonctionnement à faible puissance et en réduisant le nombre d'allumages / extinctions, les conditions de fonctionnement de la nouvelle gamme Thema condensation rendent sa durée de vie plus longue.

Ses atouts

- **Nouveau corps de chauffe** : excellent rendement énergétique jusqu'à 109,2 % de rendement utile à charge partielle (30 %), réduction des consommations
- **Plage de modulation très basses et très larges** : meilleure longévité et meilleure adaptabilité aux différents besoins
- **Nouveau silencieux**, nouvel isolant phonique : niveau acoustique très faible, seulement 37,6 dB(A) à Pmin et 46,3 dB(A) à Pmax
- **Habillage extérieur en composite** : diminution du poids
- **Nouveau siphon** d'évacuation des condensats : plus simple d'accès

Nouveau corps de chauffe

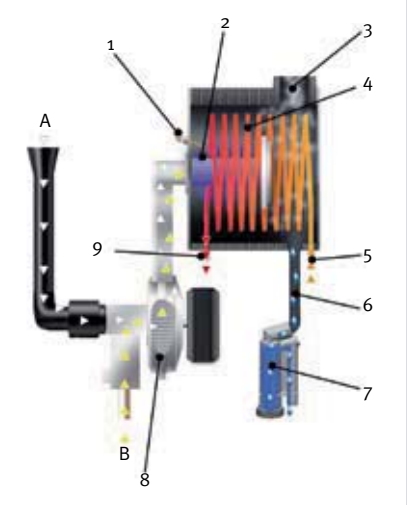

1 • Bougie d'allumage et ionisation
2 • Brûleur
3 • Évacuation des gaz brûlés
4 • Échangeur à spire inox
5 • Retour eau de chauffage
6 • Évacuation des condensats
7 • Récupération des condensats
8 • Mélange air gaz par ventilateur et venturi
9 • Départ eau de chauffage
A • Arrivée air
B • Arrivée gaz

La condensation, comment ça fonctionne ?

La chaudière à condensation récupère la chaleur « sensible », à l'identique des chaudières basse température, et une partie de la chaleur « latente » présente dans les fumées, en provoquant la condensation de la vapeur d'eau qu'elles renferment, grâce à 2 pièces maîtresses : l'échangeur condenseur et le brûleur. L'eau de condensation produite est ensuite évacuée vers l'égout. Les utilisateurs peuvent économiser de 15 à 30 % sur leur facture de gaz (sur les consommations de chauffage et d'eau chaude sanitaire par rapport à une chaudière de plus de 15 ans - Source Ademe).

Les atouts de la régulation Saunier Duval

Pour une diffusion idéale et homogène dans tout le logement, pensez à installer un équipement de régulation : programmateur d'ambiance, sonde extérieure.

Le principe de la régulation Saunier Duval

- Confort maximal grâce à la modulation en temps réel de la température départ chauffage
- Pas de marches / arrêts intempestifs de la chaudière, chaleur douce et homogène pour un bien-être maîtrisé

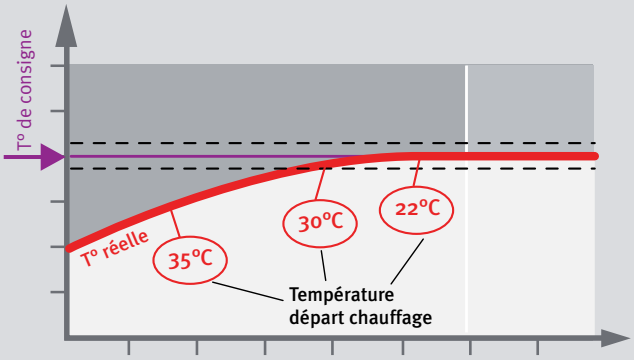

Adaptation automatique de la température de départ chauffage selon l'importance de l'écart entre la consigne et la température mesurée réelle.

EXACONTROL E7R

Parce que l'agenda familial comporte une multitude d'activités, EXACONTROL E7R a été conçu pour s'adapter à tous les besoins.

- Radio (pas de câble)
- Écran large LCD pour une parfaite lisibilité
- Rétro-éclairage lors de manipulations
- Simplicité de programmation
- Simplicité d'utilisation, « 1 touche = 1 fonction »
- Réglage de la température intérieure et de l'eau chaude sanitaire
- Réglage en hebdomadaire ou journalier
- Mode vacances
- Dimensions : 173x62,5x34 mm

Caractéristiques		EXACONTROL E 0020017839	EXACONTROL E7 0020017837	EXACONTROL E7R 0020019691
Transmission des informations	Filaire	●	●	
	Sans fil			●
Alimentation	Auto alimenté	●	●	
	Piles			●
Plage de programmation	Hebdomadaire		●	●
	Journalière		●	●

Pourquoi une régulation ?

- Pour maintenir la température ambiante choisie
- Pour consommer au plus juste et prendre en compte les apports gratuits comme le rayonnement solaire

Pourquoi une programmation ?

- Pour adapter le chauffage à son rythme de vie
- Pour réduire de 10 à 25 % ses consommations d'énergie par rapport à une installation sans régulation

Sonde extérieure radio photovoltaïque

Référence : 0020082651

Pour éviter que le confort ne diminue dans le logement, la sonde extérieure prend en compte la température extérieure.

- Pas de pile
- Mini panneau solaire
- Radio (pas de câble)

La complémentarité et l'évolutivité

La nouvelle gamme de chaudières Thema condensation fonctionne avec toutes les configurations de chauffage et d'eau chaude sanitaire : radiateurs classiques, radiateurs « chaleur douce », planchers chauffants, bi-énergie, solaire, pompe à chaleur...

Moduzone, le confort chauffage optimisé

Système multizone où la température de chaque zone (chauffage au sol ou radiateur) peut être contrôlée précisément à travers son thermostat (EXACONTROL E 7Z), fournissant ainsi un confort optimal.

MODUZONE Z20
Référence : 0010004197
- Deux zones chauffage de même température, haute ou basse

MODUZONE Z22
Référence : 0010004189
- Deux zones de chauffage de basse température et deux zones de haute température

Pour encore plus d'économies d'énergie, associez Thema condensation aux systèmes Genia Hybrid et solaires Saunier Duval

- Genia Hybrid, solution bi-énergie qui garantit la simplicité d'installation et le fonctionnement le plus économique
- Une innovation qui associe une pompe à chaleur et une chaudière pilotées par un même boîtier de gestion

- HelioSet, une gamme complète de chauffe-eaux solaires individuels avec ballon de 150, 250 ou 350 litres
- HelioSet (monovalent)et HelioSet E (électro-solaire)pour ThemaPlus Condens et Thema Condens
- HelioSet C (bivalent) pour Thema AS Condens

Installation facile et rapide

Les astuces de la gamme Thema condensation

- Nouvelle barette d'accrochage : une installation 100 % guidée même sans visibilité

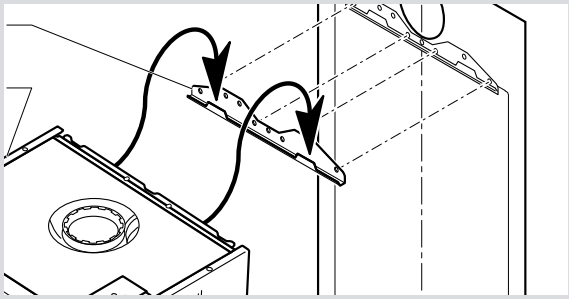

- Gamme de ventouses spécifiques à Saunier Duval disponible en diamètre 60 / 100 mm et 80 / 125 mm. Le tube intérieur du terminal de ventouse intègre la pente de 3 % vers la chaudière pour récupérer les condensats

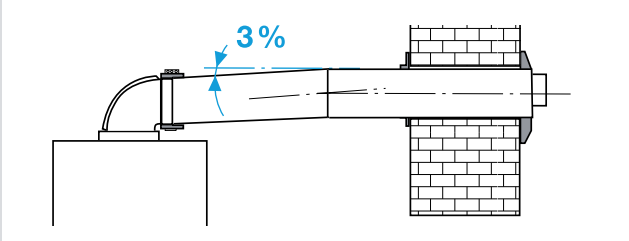

Une solution simple pour les installations en conduit 3CE pression

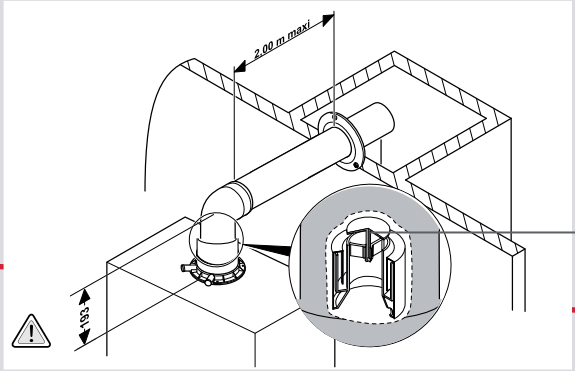

- Nouveau clapet anti-retour empêchant le retour des fumées (référence 0020081283) : à associer à la buse, sortie verticale condensation 80 / 125 mm (référence 0020081018)

Clapet anti-retour

La compatibilité avec les conduits de cheminée type C93 et B23P

Ce système permet de réutiliser le conduit de cheminée existant pour installer Thema condensation.

Configuration en C93
Fonctionnement en système étanche. Permet de se dispenser des ventilations obligatoires dans le cadre de la réglementation cheminée.
Dans cette configuration, la trappe du coude de sortie chaudière doit rester fermée. La prise d'air est effectuée à l'extérieur de la pièce.

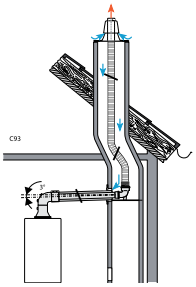

Longueur maximum L1 + L2 en configuration C93**

		En fonction des diamètres de boisseaux			
		C33 80/125	∅ 120 ou 110X110	∅ 130 ou 120X120	∅ 137 ou 121X121
Gamme Thema condensation	en m	13	4,5	10,8	13

Configuration en B23P
Fonctionnement en tirage naturel. Particulièrement adaptée au remplacement des chaudières fioul.*
Dans cette confuguration, la trappe du coude de sortie chaudière doit être ouverte. La prise d'air est effectuée dans la pièce par l'intermédiaire de cette trappe.

*⚠ L'installation dans cette configuration doit être conforme aux prescriptions du DTU 24.1 "Travaux de fumisterie - Système d'évacuation des produits de combustion desservant un ou des appareils".

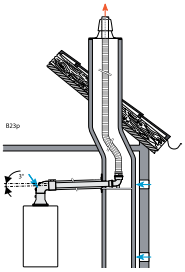

Longueur maximum L1 + L2 en configuration B23P**

		Longueur mini/maxi (coudes A et B compris)			
		Mini L1	Maxi L1	Mini L2	Maxi L2
Gamme Thema condensation	en m	0,5	3	1	20

** ***L1 :*** *Longueur du conduit concentrique horizontal (∅ 60 /100 mm) -* ***L2 :*** *Longueur du conduit vertical (∅ 80 mm)*

Mise en service et maintenance très simples

Un réglage au doigt et à l'œil !

- Une interface conviviale et intuitive, répondant au principe " 1 touche = 1 fonction "
- Une lecture des informations très confortable, grâce au large écran LCD (rétro-éclairé pour ThemaPlus Condens)
- Un accès très simple au boîtier électrique depuis le devant : ouverture rapide sans outil
- Deux trappes d'accès bien distinctes pour les connexions 24 V ou 230 V, pour réussir efficacement les branchements électriques
- Connexions (thermostat, sonde extérieure) par l'avant, sans basculer le bloc électrique. Avantage : aucun risque que de l'eau ne tombe sur cette partie connexions / carte électronique, lors d'opérations de maintenance

Une nouvelle interface bien pensée pour vous et pour vos clients

Bouton reset (pour une réinitialisation simple)

Afficheur LCD large, avec rétro-éclairage sur ThemaPlus Condens uniquement

Marche / Arrêt

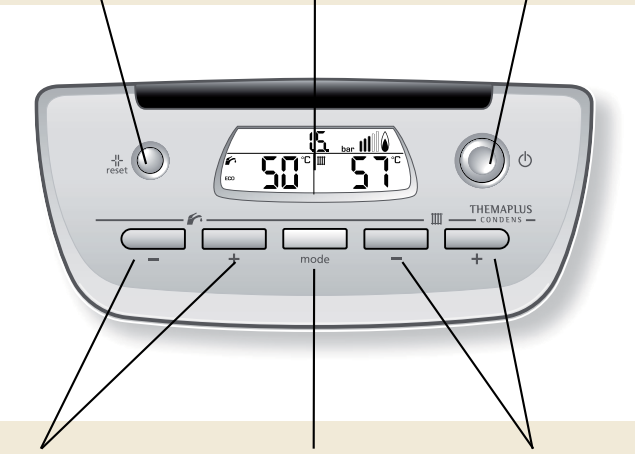

Bouton +/- Consigne sanitaire

Choix du mode de fonctionnement et accès aux menus installateurs et SAV

Bouton +/- Consigne chauffage

Clipage sur le bloc électrique du récepteur radio pour thermostat et sonde extérieure : pas de récepteur à l'extérieur de la chaudière

Connecteurs amovibles

Connexions détrompées pour une réduction maximale des risques d'erreur

Démontée et contrôlée en un tour de main !

La nouvelle gamme Thema condensation a été pensée pour vous :

- Excellente accessibilité aux composants internes par l'avant
- Démontage et remontage facilités
- Gain de temps

Données techniques

Gamme Thema condensation		Thema Condens		ThemaPlus Condens		Thema AS Condens	
		F 25	F 30	F 25	F 30	F AS 12	F AS 25
Caractéristiques chauffage							
Puissance thermique maximale en chauffage	kW	18,5	25	18,5	25	12,3	25
Puissance utile ajustable de (50 / 30 °C)	kW	5,4 à 19,6	6,6 à 26,7	5,4 à 19,6	6,6 à 26,7	4,4 à 13,2	6,6 à 26,7
Puissance utile ajustable de (80 / 60 °C)	kW	4,9 à 18,1	5,9 à 24,5	4,9 à 18,1	5,9 à 24,5	3,9 à 12	5,9 à 24,5
Rendement sur PCI à puissance maxi (50 / 30 °C)	%	106,2	106,8	106,2	106,8	107,6	106,8
Rendement utile à charge partielle (30 %)	%	108,4	109,2	108,4	109,2	109,5	109,2
Température départ chauffage réglable de	°C	10 à 80	10 à 80	10 à 80	10 à 80	10 à 80	10 à 80
Vase d'expansion, capacité utile	l	8	8	8	8	8	8
Capacité maximale de l'installation à 75 °C	l	160	160	160	160	160	160
Pression maximale circuit chauffage	bar	3	3	3	3	3	3
Caractéristiques sanitaires							
Puissance thermique minimale et maximale en sanitaire	kW	5,1 à 25,5	6,1 à 30,6	5,1 à 25,5	6,1 à 30,6		
Température départ eau chaude sanitaire réglable de	°C	38 à 60	38 à 60	38 à 60	38 à 60		
Capacité ballon	l	-	-	3	3		
Débit seuil	l / min	1,9	1,9	1,9	1,9		
Débit spécifique (Δt 30 °C selon la norme EN13203)	l / min	12,2	14,6	12,2	14,6		
Pression minimale / maximale d'alimentation sanitaire	bar	0,3 / 10	0,3 / 10	0,3 / 10	0,3 / 10		
Caractéristiques électriques							
Protection électrique		IPX4D	IPX4D	IPX4D	IPX4D	IPX4D	IPX4D
Tension d'alimentation	V	230	230	230	230	230	230
Puissance maximale électrique absorbée	W	151	151	181	181	151	151
Caractéristiques thermiques							
Classement selon réglementation RT 2005		Condensation	Condensation	Condensation	Condensation	Condensation	Condensation
Évacuation des gaz brûlés							
Mode d'évacuation		Ventouse	Ventouse	Ventouse	Ventouse	Ventouse	Ventouse
Diamètre ventouse horizontale et verticale	mm	60 / 100 ou 80 / 125	60 / 100 ou 80 / 125	60 / 100 ou 80 / 125	60 / 100 ou 80 / 125	60 / 100 ou 80 / 125	60 / 100 ou 80 / 125
Longueur mini / maxi horizontale en 60 / 100 (y compris coude au départ chaudière)	m	0,4 / 10	0,4 / 10	0,4 / 10	0,4 / 10	0,4 / 10	0,4 / 10
Longueur mini / maxi horizontale en 80 / 125 (y compris coude au départ chaudière)	m	0,4 / 12	0,4 / 12	0,4 / 12	0,4 / 12	0,4 / 12	0,4 / 12
Longueur mini / maxi verticale en 60 / 100 (y compris buse au départ chaudière)	m	1 / 10	1 / 10	1 / 10	1 / 10	1 / 10	1 / 10
Longueur mini / maxi verticale en 80 / 125 (y compris buse au départ chaudière)	m	1 / 13	1 / 13	1 / 13	1 / 13	1 / 13	1 / 13
Émissions des gaz brûlés							
NOx	classe	5	5	5	5	5	5
CO - à puissance nominale	mg / kWh	105	110,6	105	110,6	47	110,6
Informations complémentaires							
Poids net / brut	kg	37,1 / 40, 8	37,7 / 41,4	38,4 / 42,1	39 / 42,7	37,1 / 40,8	37,7 / 41,4
Dimensions : hauteur / largeur / profondeur	mm	740 x 418 x 344	740 x 418 x 344	740 x 418 x 344	740 x 418 x 344	740 x 418 x 344	740 x 418 x 344
Colisage chaudière complète		3 colis	3 colis	3 colis	3 colis	3 colis	3 colis

Schémas techniques

Fonctionnement hydraulique de ThemaPlus Condens

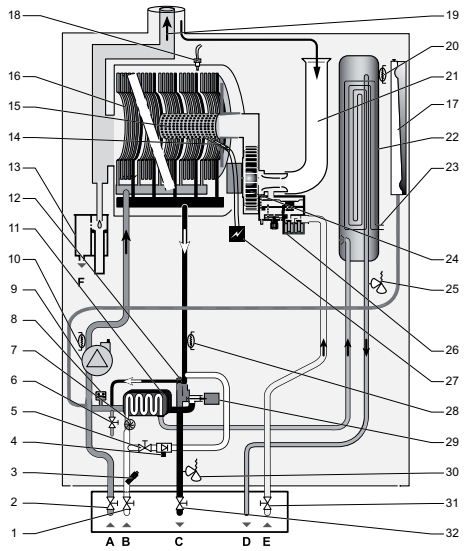

1 • Robinet d'arrêt de l'arrivée eau froide
2 • Robinet d'arrêt du retour chauffage
3 • Filtre eau froide
4 • Disconnecteur
5 • Robinet de remplissage
6 • Robinet de vidange du circuit chauffage
7 • Détecteur de débit
8 • Détecteur de pression
9 • Pompe
10 • Capteur de température du retour chauffage
11 • Échangeur sanitaire
12 • By-pass
13 • Récupérateur de condensats
14 • Électrode d'allumage et de contrôle de flamme
15 • Brûleur
16 • Échangeur chauffage
17 • Vase d'expansion chauffage
18 • Fusible thermique
19 • Évacuation des gaz brûlés
20 • Capteur de température du ballon de micro-accumulation
21 • Silencieux
22 • Ballon de micro-accumulation
23 • Résistance de maintien en température
24 • Ventilateur
25 • Soupape de sécurité sanitaire
26 • Mécanisme gaz
27 • Allumeur
28 • Capteur de température du départ chauffage
29 • Vanne 3 voies
30 • Soupape de sécurité chauffage
31 • Robinet d'arrêt du gaz
32 • Robinet d'arrêt du départ chauffage

A • Retour chauffage
B • Arrivée eau froide
C • Départ chauffage
D • Départ eau chaude
E • Arrivée gaz

Fonctionnement hydraulique de Thema Condens

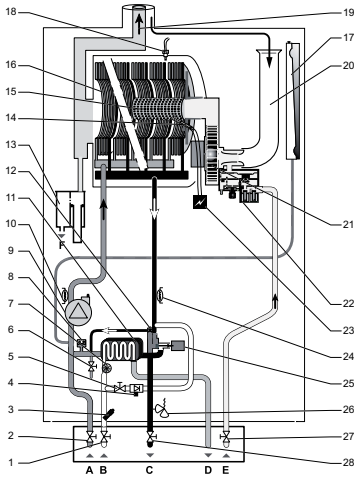

1 • Robinet d'arrêt de l'arrivée eau froide
2 • Robinet d'arrêt du retour chauffage
3 • Filtre eau froide
4 • Disconnecteur
5 • Robinet de remplissage
6 • Robinet de vidange du circuit chauffage
7 • Détecteur de débit
8 • Détecteur de pression
9 • Pompe
10 • Capteur de température du retour chauffage
11 • Échangeur sanitaire
12 • By-pass
13 • Récupérateur de condensats
14 • Électrode d'allumage et de contrôle de flamme
15 • Brûleur
16 • Échangeur chauffage
17 • Vase d'expansion chauffage
18 • Fusible thermique
19 • Évacuation des gaz brûlés
20 • Silencieux
21 • Ventilateur
22 • Mécanisme gaz
23 • Allumeur
24 • Capteur de température du départ chauffage
25 • Vanne 3 voies
26 • Soupape de sécurité chauffage
27 • Robinet d'arrêt du gaz
28 • Robinet d'arrêt du départ chauffage

A • Retour chauffage
B • Arrivée eau froide
C • Départ chauffage
D • Départ eau chaude
E • Arrivée gaz
F • Évacuation des condensats

Fonctionnement hydraulique de Thema AS Condens

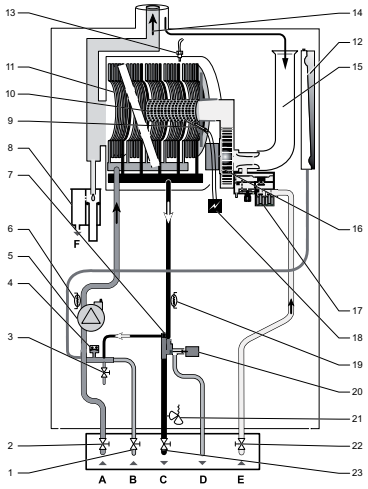

1 • Robinet d'arrêt de l'arrivée eau froide
2 • Robinet d'arrêt du retour chauffage
3 • Robinet de vidange du circuit chauffage
4 • Capteur de pression
5 • Pompe
6 • Capteur de température du retour chauffage
7 • By-pass
8 • Récupérateur de condensats
9 • Électrode d'allumage et de contrôle de flamme
10 • Brûleur
11 • Échangeur chauffage
12 • Vase d'expansion chauffage
13 • Fusible thermique
14 • Évacuation des gaz brûlés
15 • Silencieux
16 • Ventilateur
17 • Mécanisme gaz
18 • Allumeur
19 • Capteur de température du départ chauffage
20 • Vanne 3 voies
21 • Soupape de sécurité chauffage
22 • Robinet d'arrêt gaz
23 • Robinet d'arrêt du départ chauffage

A • Retour chauffage
B • Arrivée eau froide
C • Départ chauffage
D • Départ eau chaude
E • Arrivée gaz
F • Évacuation des condensats

Courbe débit/pression

Thema Condens F AS 12

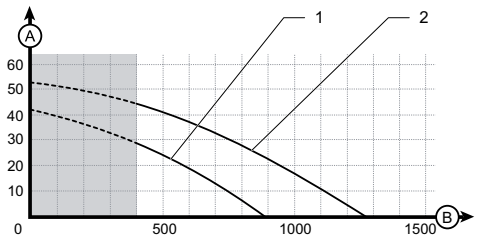

Thema Plus Condens F 30, Thema Condens F 30, Thema Condens F AS 25

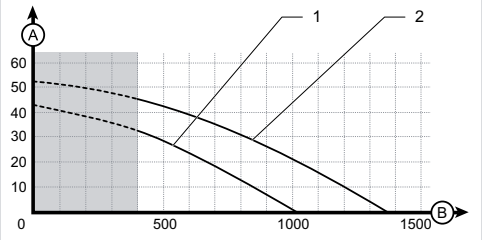

Thema Plus Condens F 25, Thema Condens F 25

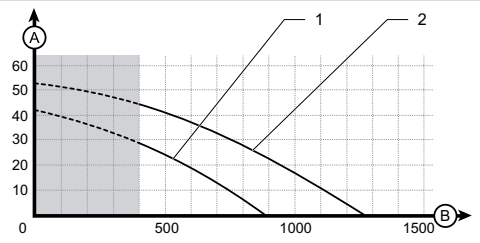

A • Pression disponible entre départ et retour chauffage (kPa)
B • Débit dans le circuit chauffage (l/h)
1 • Vitesse minimale
2 • Vitesse maximale

Schémas techniques

Les dimensions, le gabarit d'installation et l'applique sont standards pour l'ensemble de la gamme Thema condensation.

Dimensions

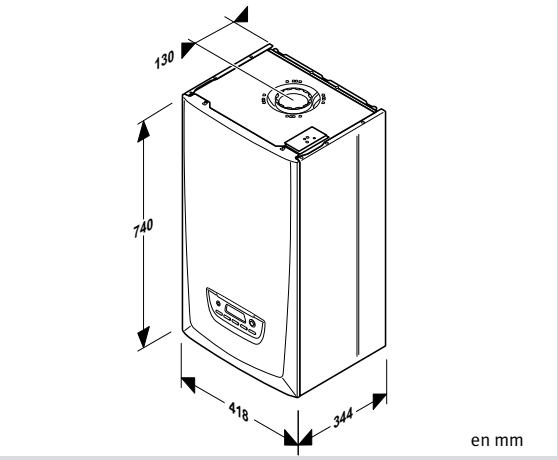

Gabarit d'installation

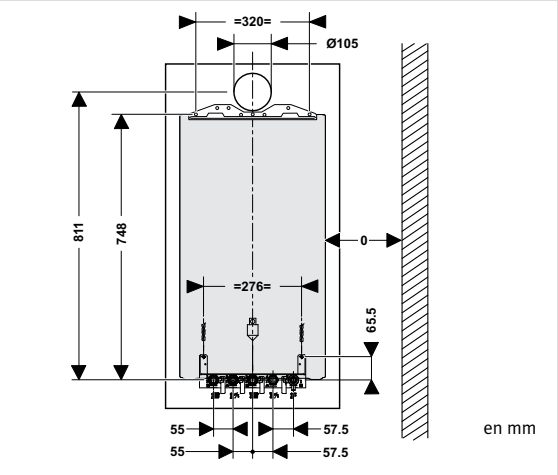

Raccordements pour Thema Condens, Thema AS Condens, ThemaPlus Condens

1 • Retour chauffage
2 • Arrivée eau froide / retour ballon
3 • Départ chauffage
4 • Départ eau chaude sanitaire / départ ballon
5 • Arrivée gaz
6 • Flexible pour remplissage en pré-installation

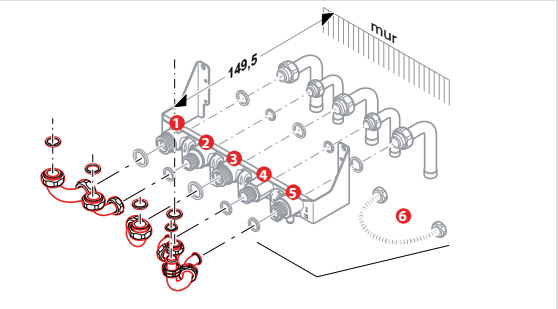

Les douilles de raccordement à la plaque sont livrées avec la chaudière. L'applique est livrée avec la barrette d'accrochage.

Kits de raccordement

Type d'installation	Modèle à remplacer	Thema Condens - ThemaPlus Condens - Thema AS Condens							
		Installation standard			Installation avec colonnes montantes				
			Uniquement pour le raccordement en ventouse latérale en remplacement					Uniquement pour le raccordement en ventouse latérale en remplacement	
		Plaque	Coude	Réhausse	Plaque	Cadre écarteur	Kit	Coude	Réhausse
Le kit pour première installation									
Première installation	-	0020080938	-	-	0020080938	0020082851	A2022500	-	-
Les kits de remplacement									
Remplacement Saunier Duval	Semia ThemaClassic Thema 23 Themis / Thelia Gamme B / C	0020080938	A2033000	-	0020080938	0020082851	A2022500	0020080987	-
	Thelia 30	0020080938	0020080988	-	0020080938	0020082851	A2022500	0020080987	-
	SD 625 Laser 223 & 914 Xm	0020080938	A2033000	0020015064	0020080938	0020082851	A2022500	0020080987	0020015064
	Gamme F & AS	0020080938	A2033000	-	0020080938	0020082851	A2022500	0020080987	-
Remplacement Chaffoteaux*	Celtic	-	-	-	-	0020082851	0020082338	0020080987	-
	Nectra Elexia Calidra	-	-	-	-	0020082851	0020082337	0020080988	-
Remplacement e.l.m. leblanc*	GLM 3 GLM 4/5 GLM 5.20 GLM / GVM	-	-	-	-	0020082851	0020083275	0020080987	-
	Egalis / Megalis 14/24	-	-	-	-	0020082851	0020082963	0020080988	-
	Egalis / Megalis 28 NGVS	-	-	-	-	0020082851	0020082963	0020080987	-
	Egalis / Megalis GVS C14H 26H	-	-	-	-	0020082851	0020082963	-	-

* Dans tous les cas, pour des remplacements Chaffoteaux et e.l.m. leblanc, il faut commander le cadre écarteur et le kit de remplacement.

A2033000

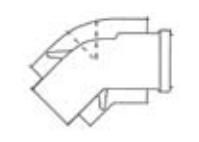

Coude 45°

0020080987

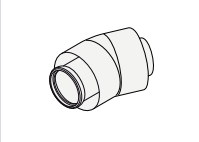

Coude 23°

0020015064

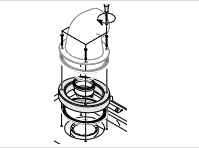

Réhausse

0020080988

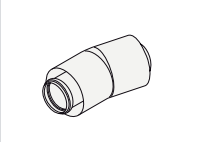

Coude 15°

0020080938

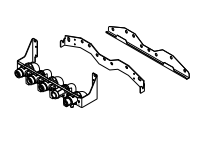

Plaque

A2022500

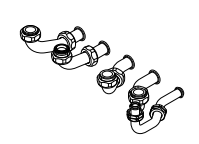

Kit de raccordement

0020082338

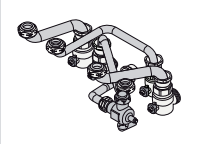

Kit de remplacement Chaffoteaux

0020082337

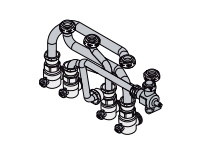

Kit de remplacement Chaffoteaux

0020082963

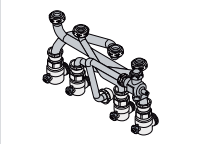

Kit de remplacement e.l.m. leblanc

0020083275

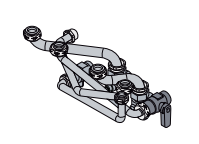

Kit de remplacement e.l.m. leblanc

0020082851

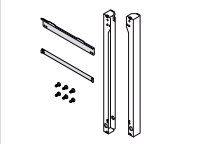

Cadre écarteur avec barrette

Le bouquet de services Saunier Duval

Des numéros de téléphone dédiés

LIGNE TECHNIQUE PROFESSIONNELS
N° Indigo 0 820 20 0820
0,09€ TTC/min
Du lundi au vendredi de 8h à 18h

LIGNE CONSEIL PARTICULIERS
09 74 75 02 75
Coût appelant métropole : 0,022 € TTC/min et 0,09 € TTC de coût de mise en relation
Du lundi au vendredi de 8 h à 18 h

Information et Commande Appareils et Accessoires
0820 21 23 23 (0,09€ TTC/min.)
Fax : 02 40 68 53 33

Un site Internet complet

www.saunierduval.fr

- Accès professionnel dédié
- Téléchargement des documentations et des notices
- Information sur les produits et systèmes

Un réseau commercial de proximité

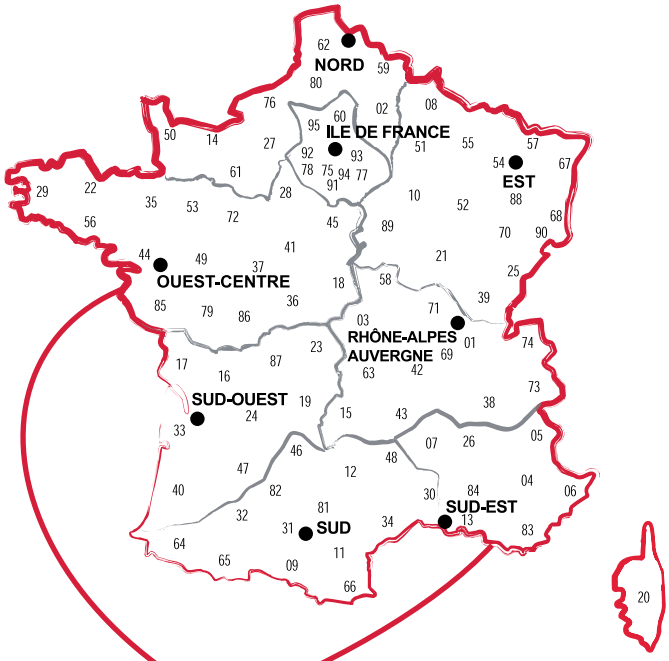

Un service Pièces de Rechange reconnu

- Traitement des commandes en temps réel
- Expédition le jour même de vos commandes faxées avant 15h (sous réserve de leur disponibilité)

Un seul numéro de fax : 0820 451 000

Suivi des Commandes Pièces de Rechange d'Origine
02 43 21 78 79

Assistance Pièces de Rechange
0820 457 000 (0,09€ TTC/min.)

Les Stations Techniques Agréées (STA)

- Un réseau étendu et performant de partenaires experts agréés

Votre partenaire formation, Vaillant Group France Académie

Des atouts indispensables pour accéder à de nouveaux marchés et vous démarquer de vos concurrents !

- Valorisez vos compétences et votre savoir-faire sur les produits
- Gagnez en qualité, rapidité et efficacité lors de vos interventions

Contactez-nous pour connaître le calendrier des sessions

- A partir du site : www.vgfracademie.fr
- Par e-mail : vgfr.academie@vaillantgroup.fr
- Par téléphone : 0 820 20 08 20 (0,09€ TTC/min)

NORD
Parc d'Activités Les Prés
5, rue de la Performance
59650 Villeneuve d'Ascq
Tél : 03 20 47 30 50
Fax : 03 20 47 47 78

ILE-DE-FRANCE
ZA Europarc
13, rue Claude Nicolas Ledoux
94045 Créteil
Tél : 01 56 71 83 30
Fax : 01 56 71 83 49

OUEST-CENTRE
6, avenue du Marché Commun
BP 83401
44334 Nantes Cedex 03
Tél : 02 51 89 60 70
Fax : 02 40 50 23 04

SUD-OUEST
7, allée Newton
33600 Pessac
Tél : 05 56 36 10 10
Fax : 05 57 26 99 80

SUD
3, avenue des Herbettes
BP 77440
31405 Toulouse Cedex 4
Tél : 05 61 15 00 15
Fax : 05 61 15 01 63

SUD-EST
111, route de la Valentine
13396 Marseille Cedex 11
Tél : 04 91 18 23 00
Fax : 04 91 18 23 19

RHÔNE-ALPES AUVERGNE
184, avenue Jean Jaurès
69007 Lyon
Tél : 04 78 72 21 31
Fax : 04 78 61 77 78

EST
ZA La Porte Verte
12, rue des Sables
54425 Pulnoy
Tél : 03 83 21 34 34
Fax : 03 83 21 29 59

Saunier Duval

VAILLANT GROUP FRANCE SA - " Le Technipole " - 8, avenue Pablo Picasso - 94132 Fontenay-sous-Bois Cedex
Tél : 01 49 74 11 11 - Fax : 01 48 76 89 32 - **www.saunierduval.fr** - SA au capital de 7.328.460€ - 301 917 233 RCS CRÉTEIL

terredecom
Document non contractuel - Février 2010 - Imprimé sur papier recyclé - VAILLANT GROUP FRANCE se réserve le droit d'apporter toutes modifications techniques sans préavis

FP00020519